Disegno di proprieta' CAME. Riproduzione vietata e tutelata a norma di legge.
Le copie originali portano il timbro colorato.

Per le quote senza tolleranza rispettare i seguenti gradi di precisione:
Grossolano per lamierati / Medio per i pezzi meccanici (come da UNI EN 22768-1)

MODIFICABILE SOLO AL CAD

CAME CAD SYSTEM

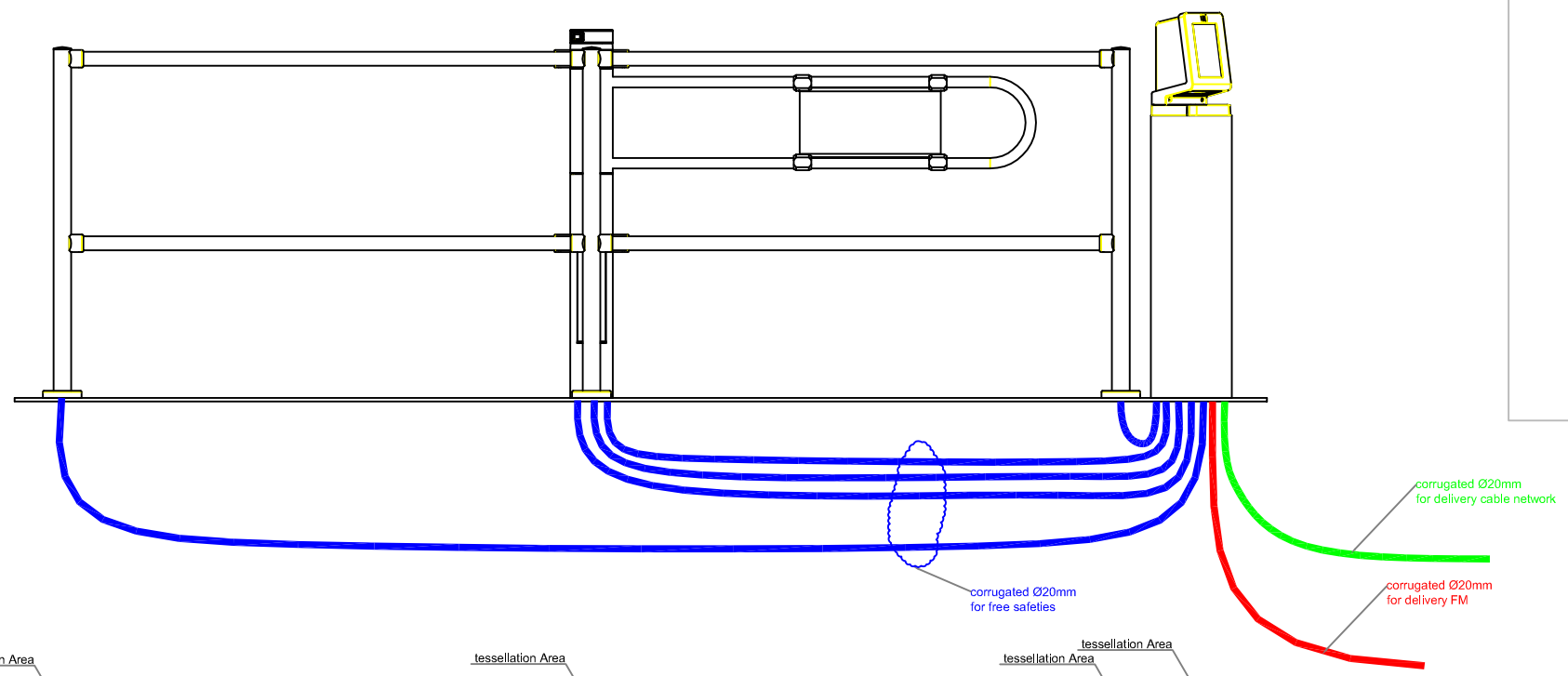

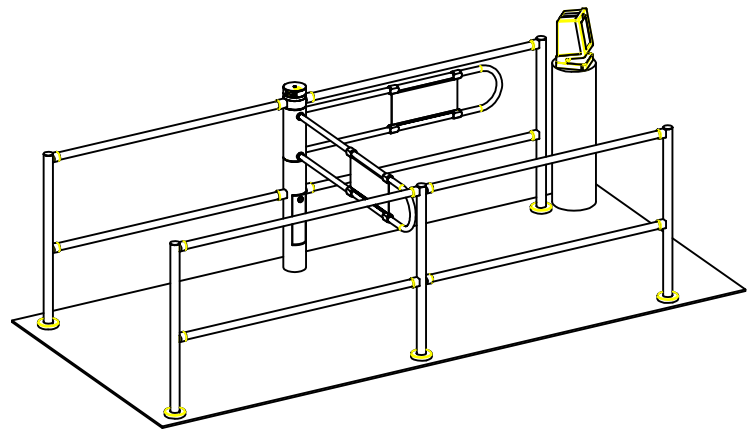

isometric view

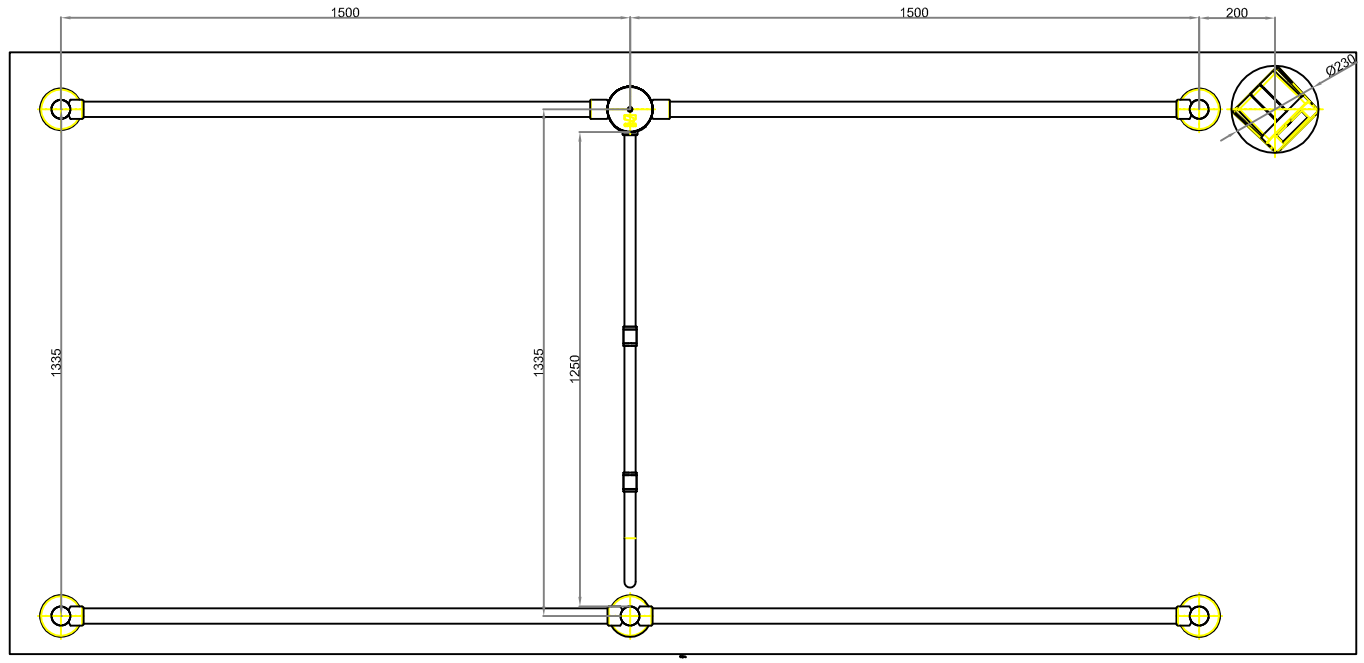

REV.	DATA	DISEGNATO	VISTO
-	-	-	-
-	-	-	-
-	-	-	-

MATERIALE: -------

FINITURA: ---------

CAME

SERIE

Scheme installative passage disabled EXPO

DIS. N.	----
DATA	02-10-2014
DISEGNATO	Bellotto
VISTO	
SCALA	Non in scala